SANWA SUPPLY

200-DGCAM016

雲台付き一脚
取扱説明書

この度は、雲台付き一脚「**200-DGCAM016**」(以下本製品)をお買い上げいただき誠にありがとうございます。この取扱説明書では、本製品の使用方法や安全にお取扱いいただくための注意事項を記載しております。ご使用の前によくご覧ください。読み終わったあともこの取扱説明書は大切に保管してください。

最初にご確認ください

お使いになる前に、セット内容がすべて揃っているかご確認ください。万一、足りないものがございましたら、お買い求めの販売店にご連絡ください。

セット内容

①一脚 …… 1本
②ソフトケース …… 1個
③取扱説明書・保証書(本書) …… 1部

※欠品や破損があった場合は、**品番**(200-DGCAM016)と**上記の番号**(①～③)と**品名**(ソフトケースなど)をお知らせください。

デザイン及び仕様については改良のため予告なしに変更することがあります。
本書に記載の社名及び製品名は各社の商標又は登録商標です。

⚠ 取扱い上のご注意

- ●本製品は3kg(耐荷重)までの機器を取付けるように作られています。それ以上の重さの機器は取付けないでください。
- ●各ネジ、ツマミ等は確実に締め付けて固定してください。機器の落下・破損など、思わぬ事故を起こす場合があります。
- ●不安定な場所で使用・保管・放置しないでください。
- ●本製品の故障、またはその使用によって生じた事故や直接、間接の損害については弊社はその責を負わないものとします。あらかじめご了承ください。
- ●用途以外には使用しないでください。
- ●本製品を分解・修理・加工・改造はしないでください。
- ●お子様には本製品や付属品を触れさせないでください。
- ●本製品に強い振動や衝撃、無理な力を与えないでください。
- ●本製品を高温・多湿となる場所や、ホコリや油煙などの多い場所で使用・保管しないでください。
- ●本製品を水中で使用・保管しないでください。また、濡れた手で触れないでください。
- ●本製品のお手入れをする場合には、ベンジンやシンナーなどの揮発性有機溶剤が含まれているものは使用しないでください。

1.特長・仕様

- ●三脚を立てるスペースがない場所で使える一脚です。
- ●パン、チルト可能な便利な雲台付きです。
- ●着脱に便利なクイックシュー付きです。

サイズ(折りたたみ時)	約W70×D93×H640mm
重量	600g
最低地上高	600mm
最高地上高	1800mm

耐荷重	3kg
カメラ取付けネジ	1/4inchネジ
伸縮段数	4段

2.各部の名称とはたらき

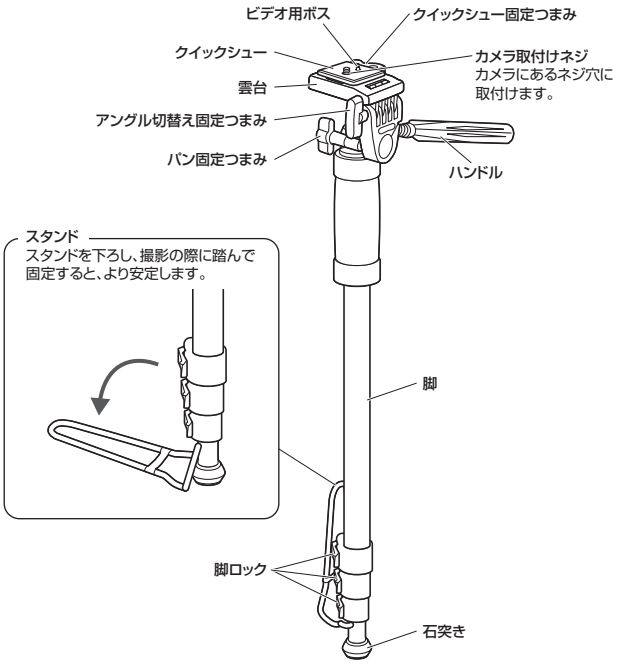

3.使用方法

❗ 確実に固定してから使用してください。

クイックシューの取外し方

❶クイックシュー固定つまみを回します。　❷クイックシューを取外します。

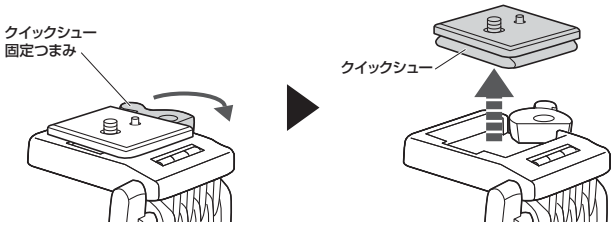

アングルの切替え方法

アングル切替え固定つまみを回して緩めると、雲台が縦方向・横方向に切替わります。

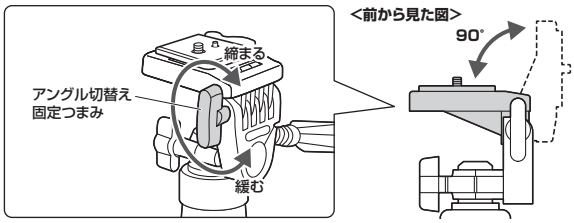

チルトの調整方法

ハンドルを回して緩めると、雲台がチルト(垂直方向の移動)します。

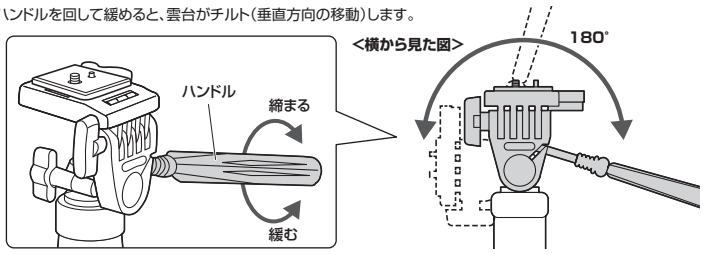

パンの調整方法

パンロックつまみを回して緩めると、雲台がパン(水平方向の移動)します。

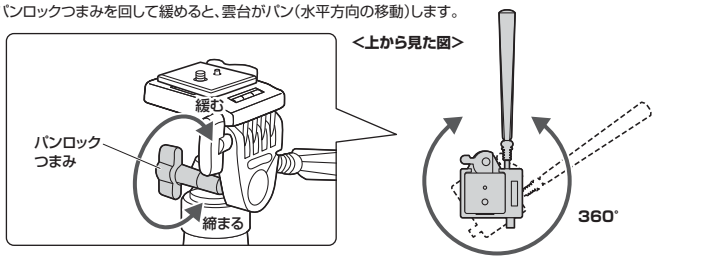

高さの調節方法

❶脚ロックを開いて解除します。　❷脚を伸ばして高さを調整します。　❸脚ロックを閉じて固定します。

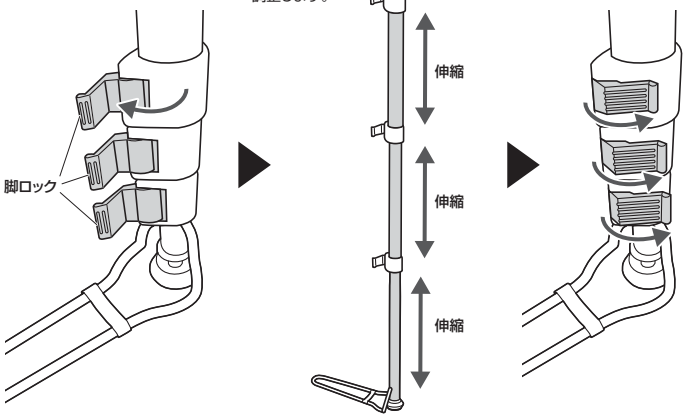

4.保証規定

1)万一保証対象で初期不良がありました場合は、弊社所定の方法で無償修理いたしますので、保証書を本製品に添えてお買い上げの販売店までお持ちください。
2)次のような場合は保証対象でも有償修理になります。
(1)保証書をご提示いただけない場合。
(2)所定の項目をご記入いただけない場合、あるいは字句を書き換えられた場合。
(3)故障の原因が取扱い上の不注意による場合。
(4)故障の原因がお客様による輸送・移動中の衝撃による場合。
(5)天変地異、ならびに公害や異常電圧その他の外部要因による故障及び損傷の場合。
(6)譲渡や中古販売・オークション・転売等でご購入された場合。
3)お客様ご自身による改造または修理があったと判断された場合は、保証対象で初期不良の修理もお受けいたしかねます。
4)本製品の故障、またはその使用によって生じた直接、間接の損害については弊社はその責を負わないものとします。
5)本製品を使用中に発生したデータやプログラムの消失、または破損についての補償はいたしかねます。
6)本製品は医療機器、原子力設備や機器、航空宇宙機器、輸送設備や機器などの人命に関わる設備や機器、及び高度な信頼性を必要とする設備や機器やシステムなどへの組み込みや使用は意図されておりません。これらの用途に本製品を使用され、人身事故、社会的障害などが生じても弊社はいかなる責任も負いかねます。
7)修理ご依頼品を郵送、またはご持参される場合の諸費用は、お客様のご負担となります。
8)保証書は再発行いたしませんので、大切に保管してください。
9)保証書は日本国内においてのみ有効です。

保証書	サンワサプライ株式会社
型番: **200-DGCAM016**	シリアルナンバー:
お客様・お名前・ご住所・TEL	
販売店名・住所・TEL 担当者名	
保証期間 初期不良のみ	お買い上げ年月日　年　月　日

本取扱説明書の内容は、予告なしに変更になる場合があります。

サンワサプライ株式会社
ver.1.0
サンワダイレクト / 〒700-0825 岡山県岡山市北区田町1-10-1 TEL.086-223-5680 FAX.086-235-2381

BI/AH/HADaCh