iPad・タブレット用スタンド(100-MR058BK)組立説明書

この度は、弊社製品をお買求めいただきましてありがとうございました。
本製品は組立式になっておりますので、下記の要領で組立ててください。
パッキングケースの中には、下記の部品が入っています。

組立説明書は組立て後も大切に保管してください。

この製品を第三者に貸し出すときは、この説明書も共に貸し出し、よく読んでから使用するようご指導ください。

★用意していただくもの……
手袋(組立て時のケガ等を防ぐために必ず着用してください)

完成図

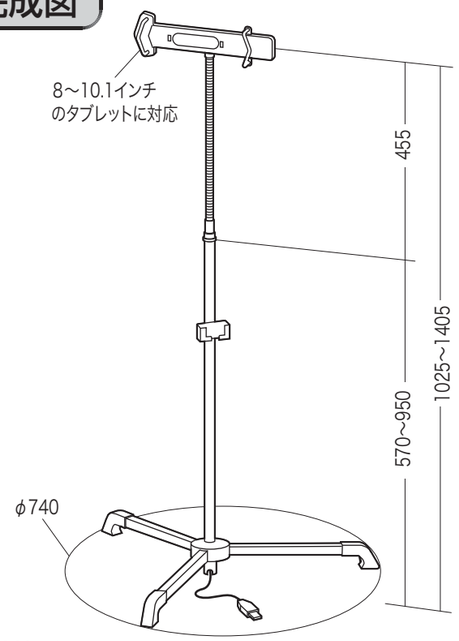

総耐荷重 1.5kg

組立て部品

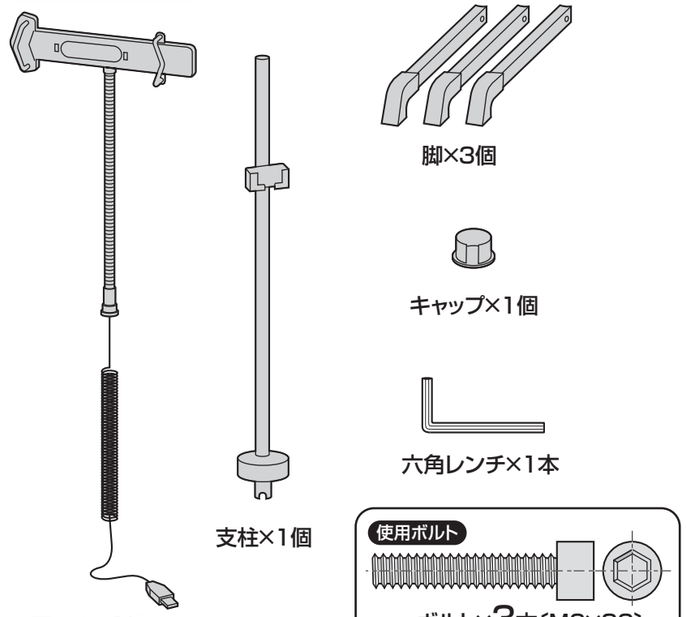

1 支柱に脚を取付けます。

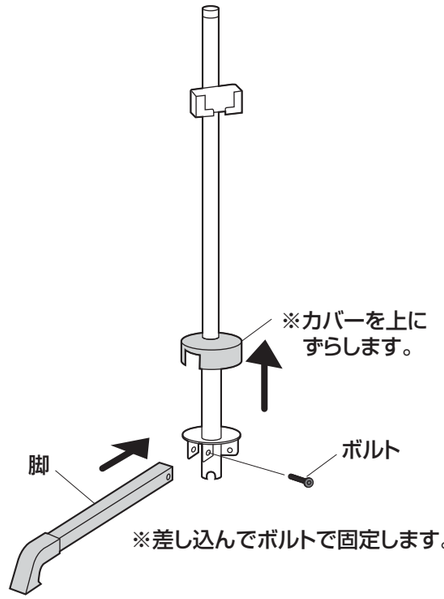

2 残り2個の脚を取付けます。

※同様にして残り2個の脚も取付けてください。
※全ての愛を取付け後、カバーを元の位置に
下ろしてください。

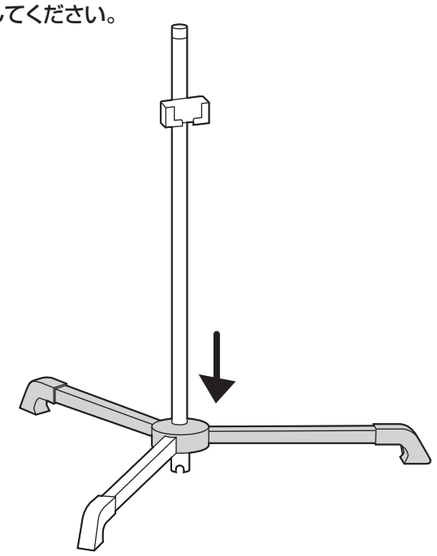

3 アームを取付けます。

①USBコネクタを支柱に通します。

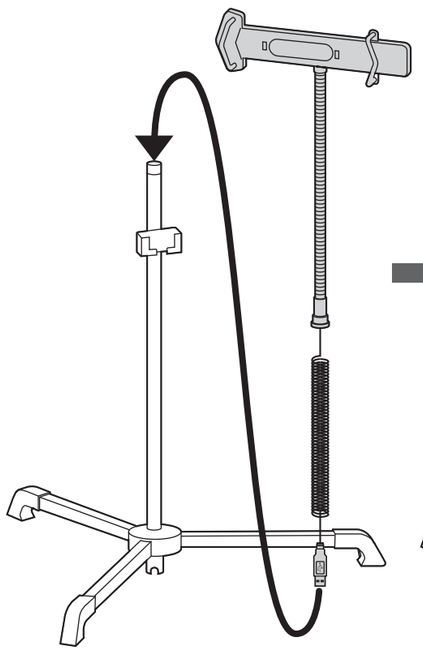

②アームをねじ込みます。

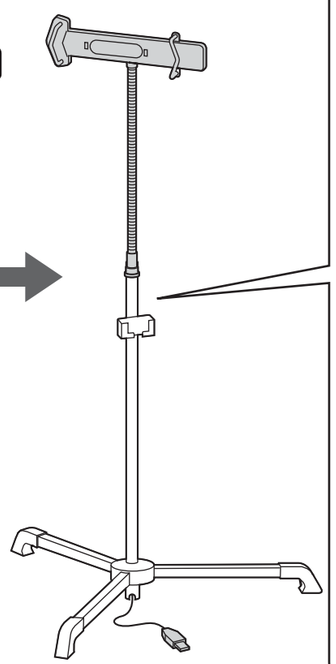

ストッパーを外します。

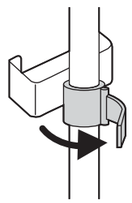

支柱のパイプを回転させて、
ホルダーをねじ込みます。

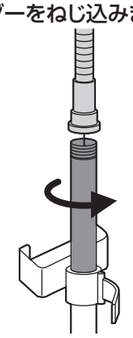

最後に再度ストッパーで固定
してください。

4 キャップを取付けて完成です。

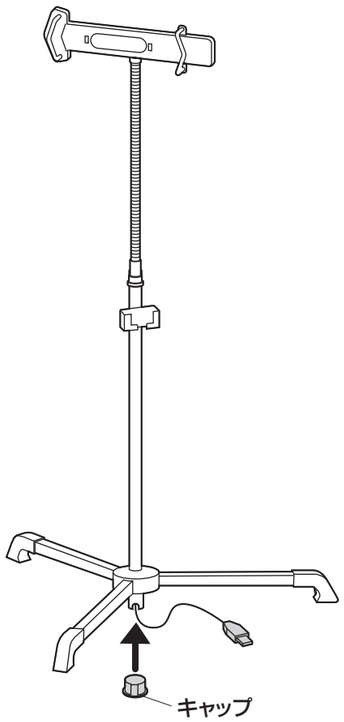

USBコネクタについて

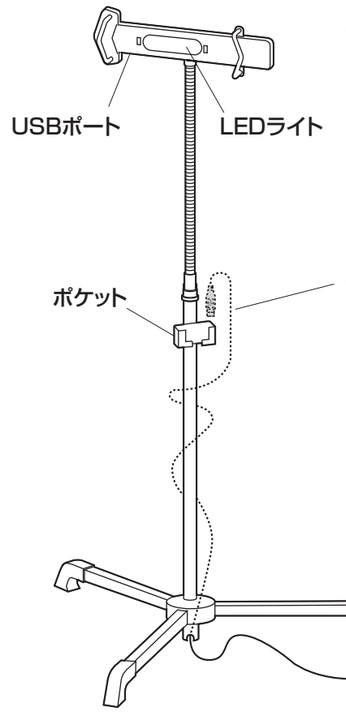

本製品のLEDライト、USBポートを使用する場合は、USBコネクタをUSB電源アダプタ等を使用してコンセントに接続してください。

※LEDライトとUSBポートを同時に使用することはできません。
※機器を充電する場合、USB電源アダプタが機器の規格に適合している必要があります。

使用しない場合はポケット部の収納しておくことができます。

iPad･タブレットの取付け方法

①アーム先端のホルダーを広げます。

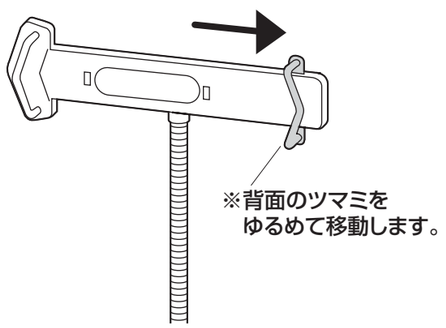

※背面のツマミを
ゆるめて移動します。

②ホルダーをiPad･タブレットを乗せ、
挟んで固定します。

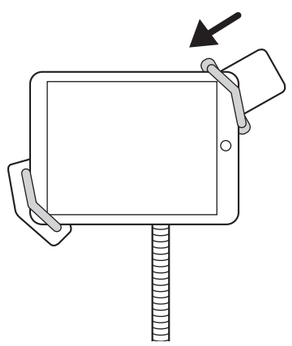

※iPad･タブレットの角を
押さえて固定します。

⚠ 注意 ⚠
落下しないように確実に
取付けてください。

機器の充電

USBポートを使用して機器を充電することができます。

【iPad･タブレット】

後ろから見た図

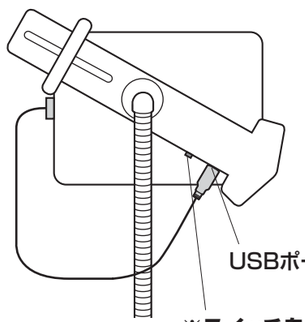

USBポート

**※スイッチを「CHERGER」に
合わせます。**

【スマートフォン等】

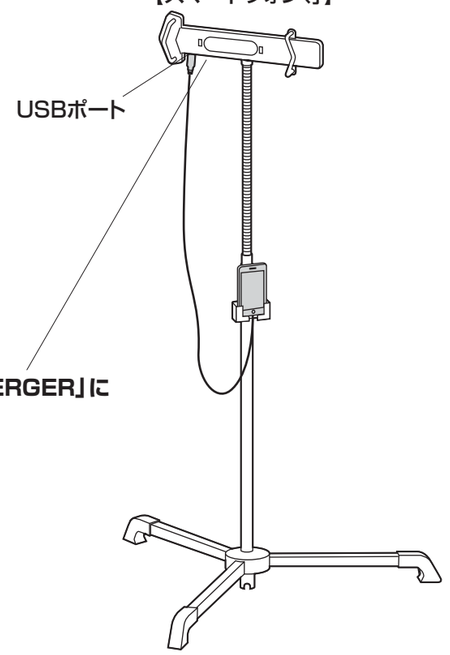

USBポート

※本製品のUSBコネクタに電源を供給する必要があります。

LEDライトの使用方法

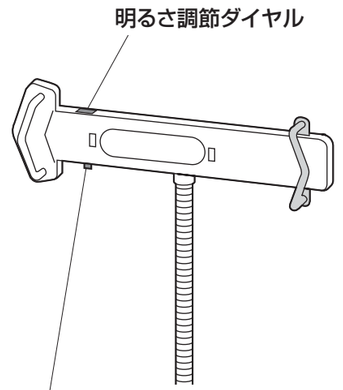

明るさ調節ダイヤル

※スイッチを「LAMP」に合わせます。

※本製品のUSBコネクタに電源を供給する必要があります。

高さ調節

ストッパーを外すと高さ調節ができます。

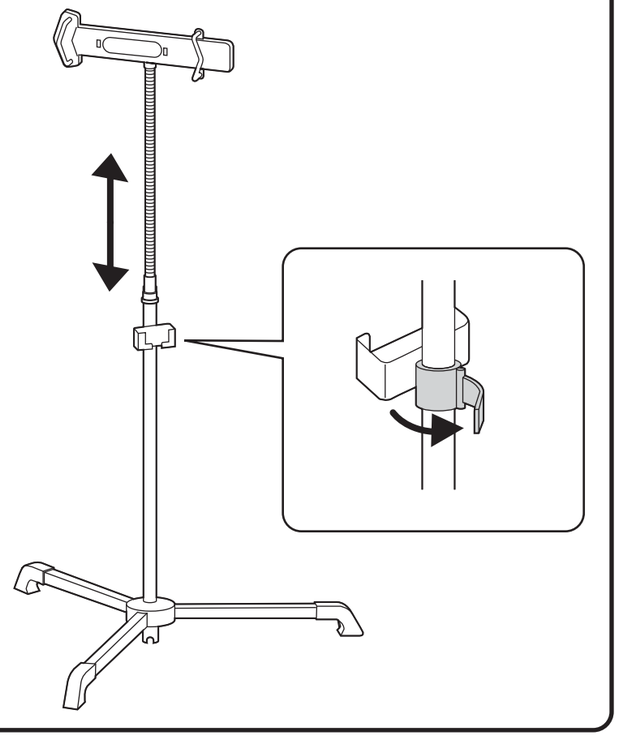

⚠ 使用上の注意

●位置調節は必ずアーム部を持って動かしてください。

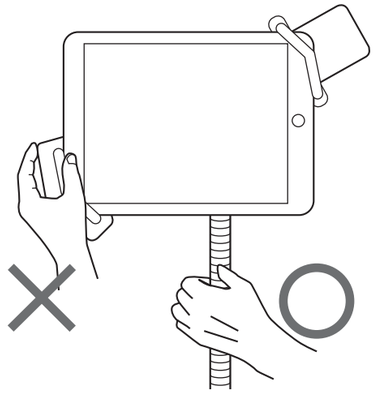

※iPad･タブレットを持って位置
調節を行わないでください。

●iPad･タブレットは落下しないように確実に取付けてください。
●耐荷重以上の物は取付けないでください。
●アーム部に物を乗せないでください。
●可動部に手足などを挟まないように注意してください。
●必ず屋内の平坦で安定した場所で使用してください。
●用途以外で使用しないでください。
●部品が外れたままで使用しないでください。
●ボルト･ネジ類がゆるんだまま使用しないでください。
●本製品に強い振動や衝撃、無理な力を与えないでください。
●本製品を高温･多湿となる場所や、ほこりや静電気、油煙の多い場所で使用･保管しないでください。
●本製品を水などの液体で濡らさないでください。また、濡れた手で触れないでください。
●お子様には本製品や付属品を触れさせないでください。
●本製品のお手入れをする場合には、ベンジンやシンナーなどの揮発性有機溶剤が含まれているものは使用しないでください。
●本製品の故障、またはその使用によって生じた事故や直接、間接の損害については弊社はその責を負わないものとします。あらかじめご了承ください。

製品に関する
お問い合わせ

製品の品質管理には細心の注意をはらっていますが、万一、不都合な点や製品に関するお問い合わせなどございましたら、お買求めの販売店又は右記までお気軽にご相談下さい。

12/09/JMDaSz

サンワサプライ株式会社
岡山サプライセンター / 〒700-0825 岡山県岡山市北区田町1-10-1
TEL.086-223-3311 FAX.086-223-5123