モニタアーム（100-LA019BK・100-LA020BK）組立説明書

この度は、弊社製品をお買求めいただきましてありがとうございました。
このモニタアームは組立式になっておりますので、下記の要領で組立ててください。
パッキングケースの中には、下記の部品が入っています。

組立説明書は組立て後も大切に保管してください。

この製品を第三者に貸し出すときは、この説明書も共に貸し出し、よく読んでから使用するようご指導ください。

★用意していただくもの……プラスドライバー、手袋（組立て時のケガ等を防ぐために必ず着用してください）、固さ調節時/マイナスドライバー、スパナ（13mm）

完成図

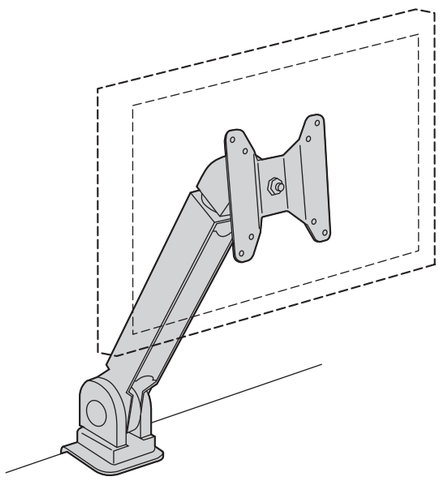

総耐荷重 8kg

組立て部品

使用ボルト

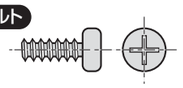

ボルト×4本〔M4×10〕

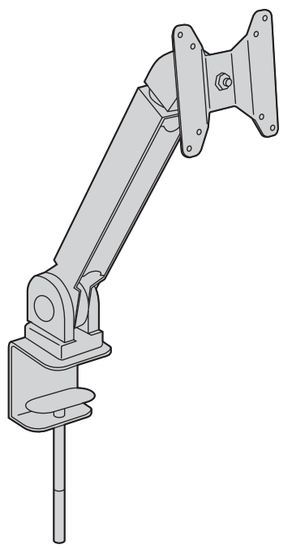

アーム×1個

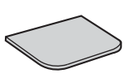

パッド（角）×1枚

1 天板に取付けます。

①パッド（角）を貼り付けます。

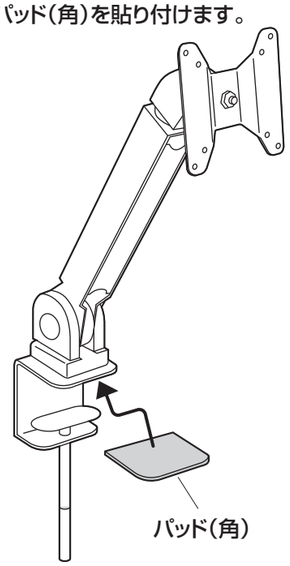

②クランプで天板に取付けます。

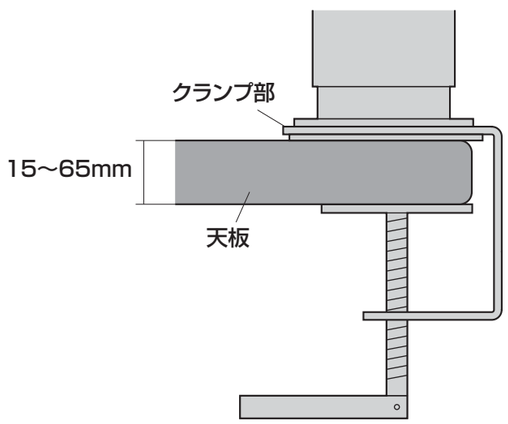

【横から見た図】

2 ディスプレイを取付けます。
※取付け可能なディスプレイの重量は8kgまでです。それ以外のディスプレイは絶対に取付けないでください。

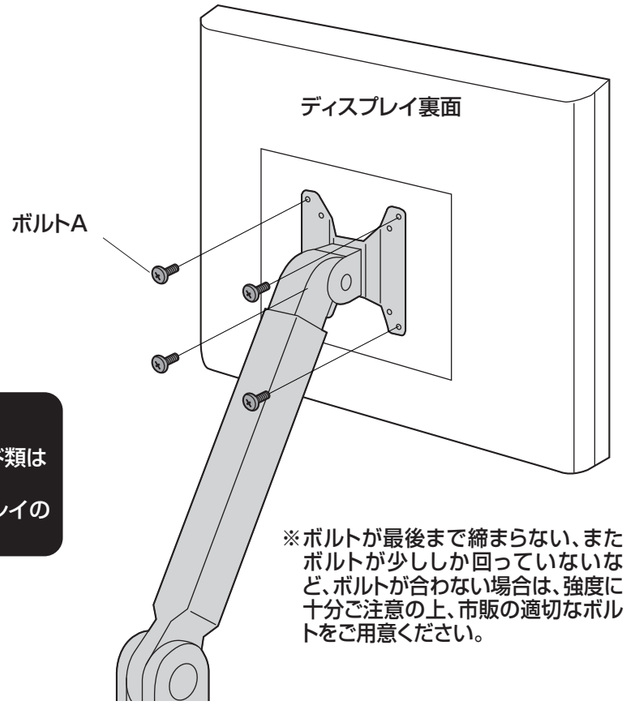

※ボルトが最後まで締まらない、またボルトが少ししか回っていないなど、ボルトが合わない場合は、強度に十分ご注意の上、市販の適切なボルトをご用意ください。

⚠ 注意 ⚠
ディスプレイに付属しているスタンド類は取外してください。
スタンド類の取外し方法はディスプレイの取扱説明書をご参照ください。

使用ボルト

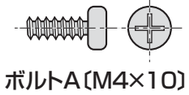

ボルトA〔M4×10〕

※ネジ穴ピッチ
75mm×75mmの場合
内側の穴を使います。

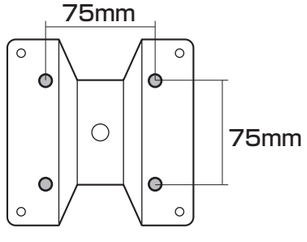

※ネジ穴ピッチ
100mm×100mmの場合
外側の穴を使います。

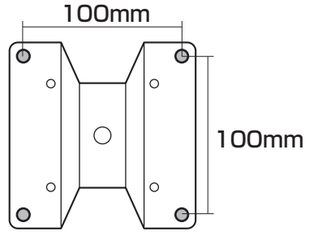

⚠ 注意 ⚠
ボルトが長すぎるとディスプレイを破損する場合があります。また、ボルトが短すぎるとディスプレイがしっかりと固定できず脱落する恐れがあります。取付けに適したボルトの長さは各ディスプレイによって異なります。必ずディスプレイの取扱説明書や、メーカーへの問い合わせなどでご確認の上、取付けるボルトの長さを決めてください。

3 ディスプレイのケーブルをアーム内部に収納します。

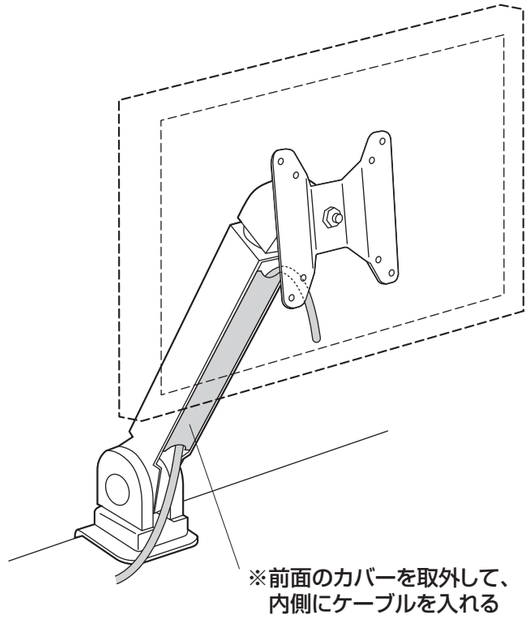

※前面のカバーを取外して、内側にケーブルを入れる事ができます。

4 ディスプレイの角度を調節して取付け完了です。

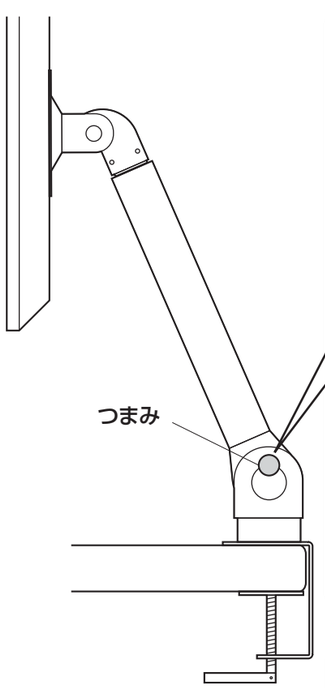

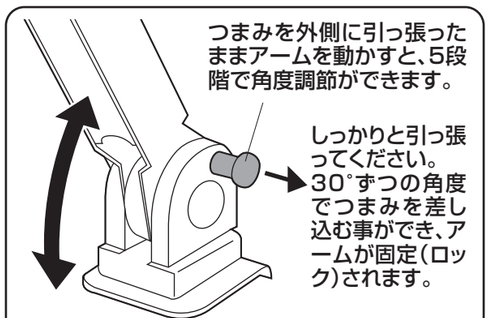

⚠ 注意 ⚠
角度調節の際、天板に大きな力が加わります。天板が割れたりしないように十分注意してください。

⚠ 注意 ⚠
可動部分に指などを挟まないよう、十分注意してください。

⚠ 注意 ⚠
必ず角度がロックされた状態で使用してください。

アーム各部の可動範囲

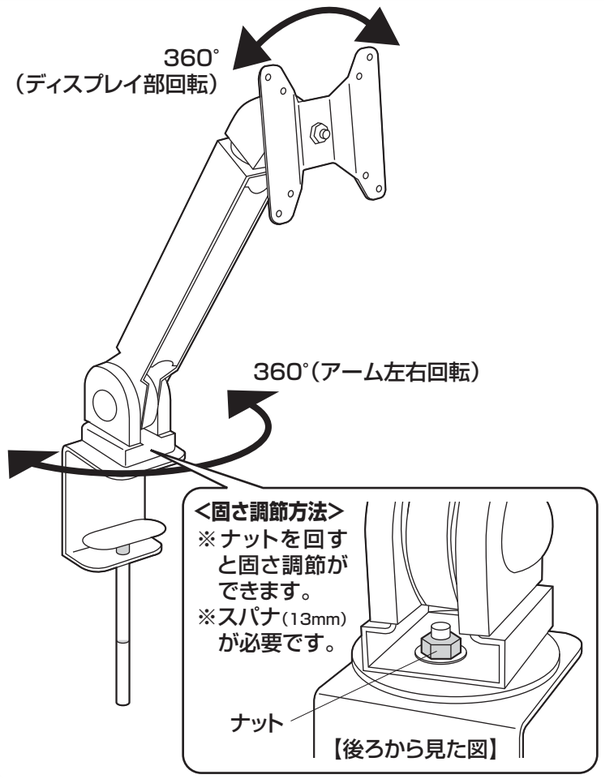

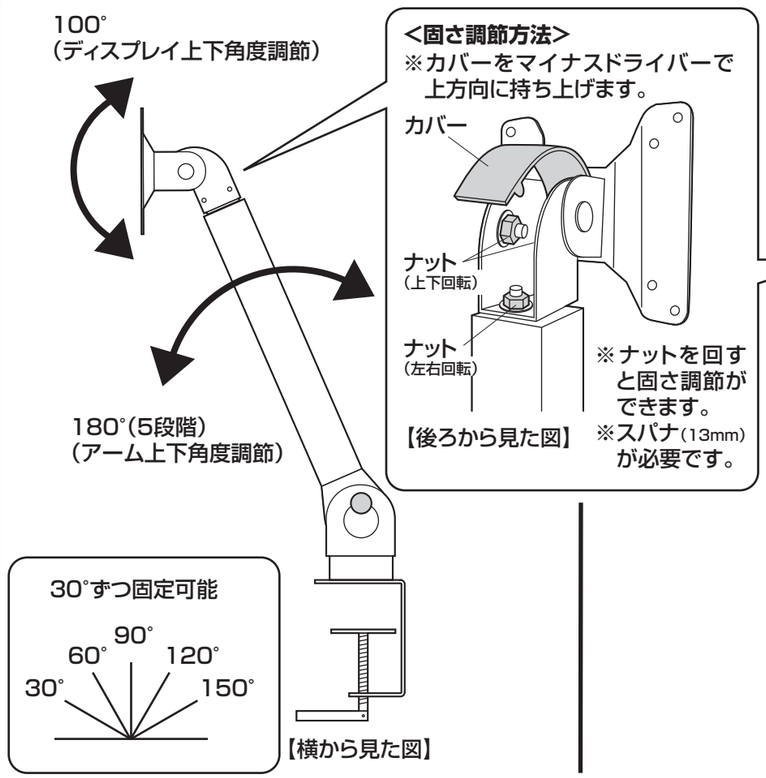

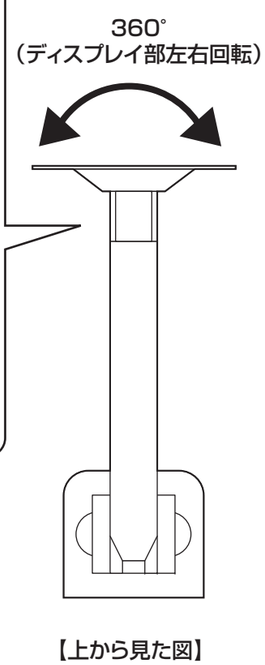

安全のために注意していただく点

落下する恐れがあるので、天板の外にディスプレイが出る状態での使用はさけてください。

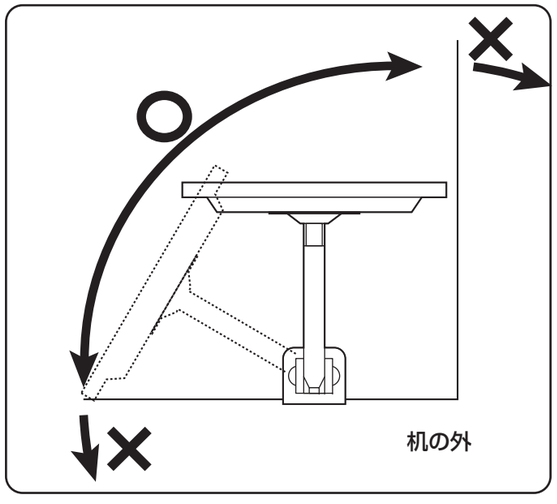

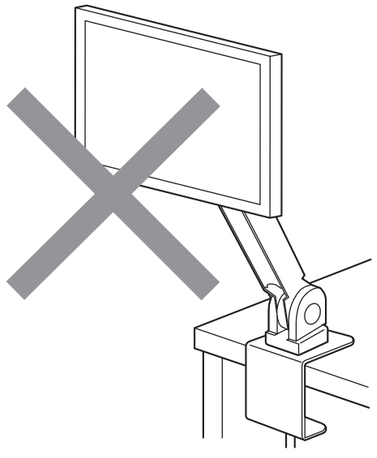

ディスプレイは4本のボルトでしっかりと固定してください。

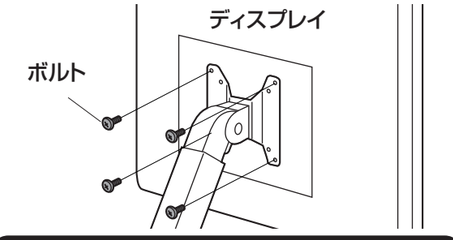

ディスプレイの調整は必ず両手で行い、片手での使用はおやめください。

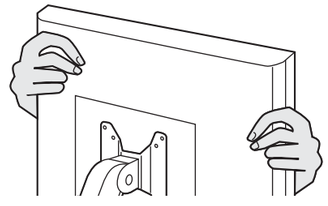

可動部分で指をはさまないようにお気をつけください。

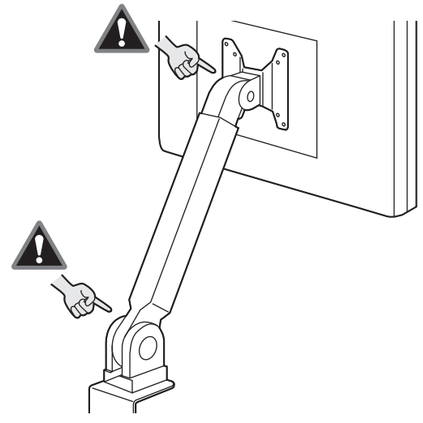

その他…

- 本製品を、振動のある所に置くのは避けてください。
- 8Kgを越えるディスプレイは取付けないでください。
- アーム部に物を置かないでください。
- 2ヶ月に1度、ネジ・ボルト等のゆるみ・ガタツキが無いかご確認ください。
- 室温の元で操作してください。

以上の点に注意して取扱ってください。

製品に関するお問い合わせ
BE/AE/JMDaSz

製品の品質管理には細心の注意をはらっていますが、万一、不都合な点や製品に関するお問い合わせなどございましたら、お買求めの販売店又は右記までお気軽にご相談下さい。

サンワサプライ株式会社
サンワダイレクト / 〒700-0825 岡山県岡山市北区田町1-10-1
TEL.086-223-5680 FAX.086-235-2381