TVラック(100-010)組立説明書

この度は、弊社製品をお買求めいただきましてありがとうございました。
このTVラックは組立式になっておりますので、下記の要領で組み立ててください。
パッキングケースの中には、下記の部品が入っています。

★用意していただくもの・・・・・プラスドライバー、木づち
手袋（組み立て時のケガ等を防ぐために必ず着用してください。）

組立部品

① 脚・・・・・・・・・2本
② 天板・・・・・・・・1枚
③ 背板・・・・・・・・1枚
④ フレーム・・・・・・1個
⑤ ガラス板・・・・・・3枚

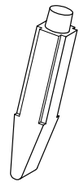
A.接着剤

B.ダボ×4個

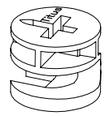
C.締め付け円盤×2個

D.ピン×2本

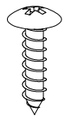
E.タッピングネジ
M4×16mm ×3本

F.六角穴付きボルト
M6×59mm ×2本

G.六角穴付きボルト
M6×40mm ×2本

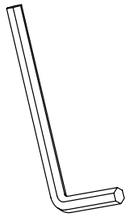
H.六角レンチ

I.吸盤A×5個

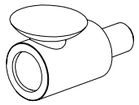
J.吸盤ダボ
(差し込み)×4個

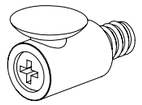
K.吸盤ダボ
(ねじ込み)×4個

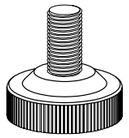
L.アジャスター×4個

注意事項

1. 組み立てる前に、部材、部品が全てそろっているか、確認してください。
2. 家具、床を傷つけないよう、部材、部品を取り出した段ボールを折り畳み、床に敷いてから組み立ててください。
3. 指示のある場所には必ず接着剤を付けて組み立てるようにしてください。
4. 組み立ての際、指等を挟まないように注意してください。

完成図

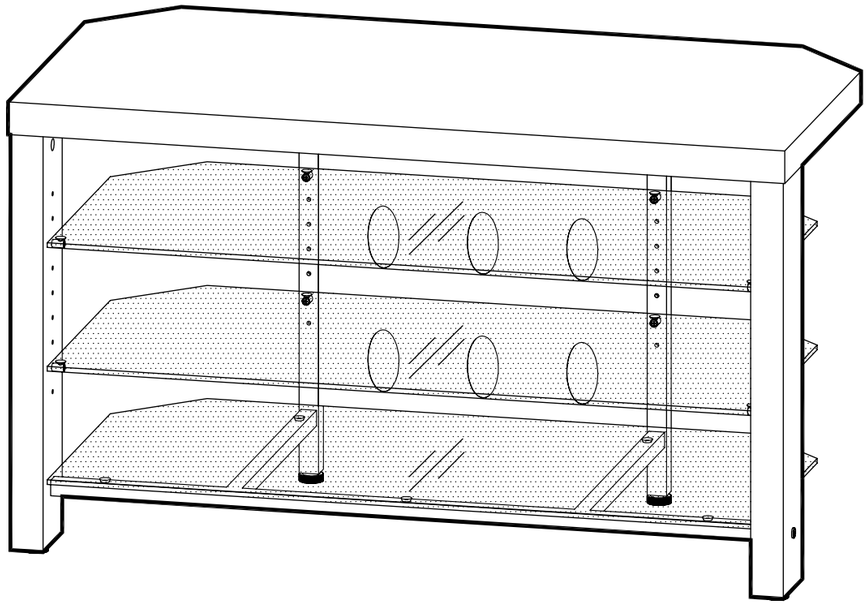

100-010　W1000×D500×H600mm

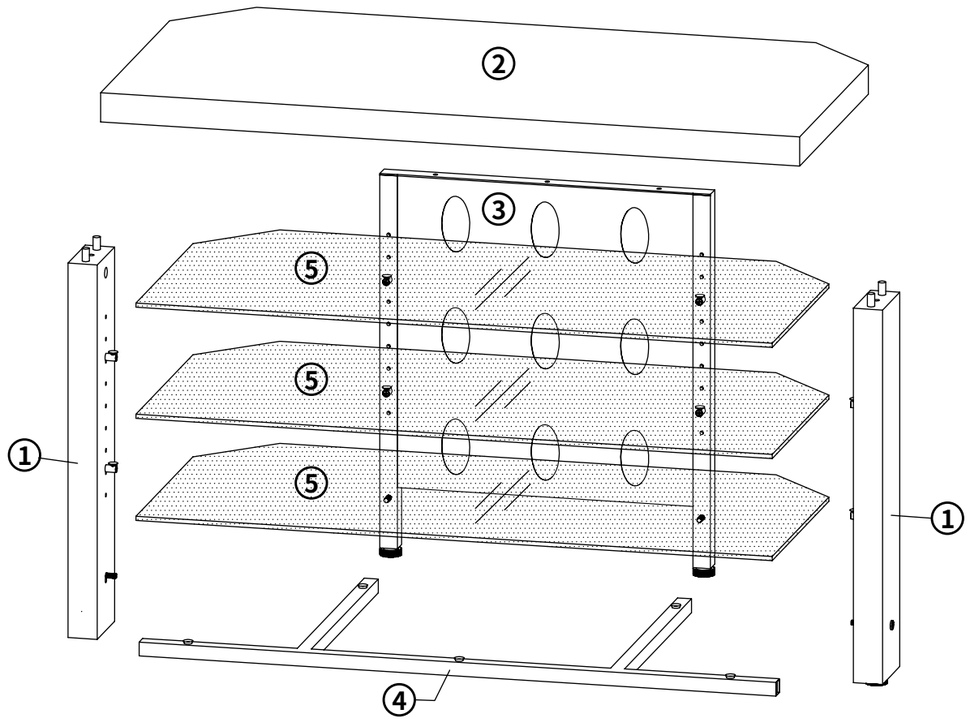

1 ①脚、②天板にそれぞれ下記の部品を取り付けます。

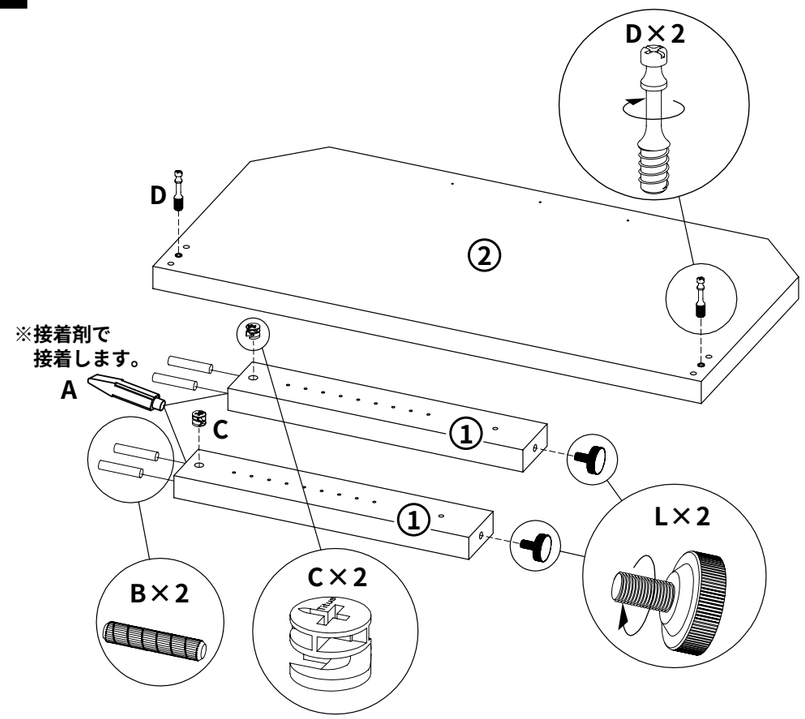

2 ③背板に④フレーム、L.アジャスターを取り付けます。

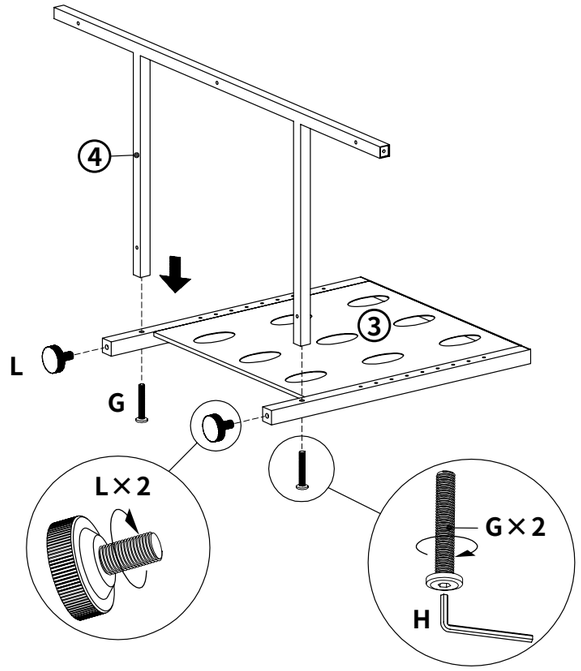

3 組み立てた①脚と③背板を②天板に取り付けます。

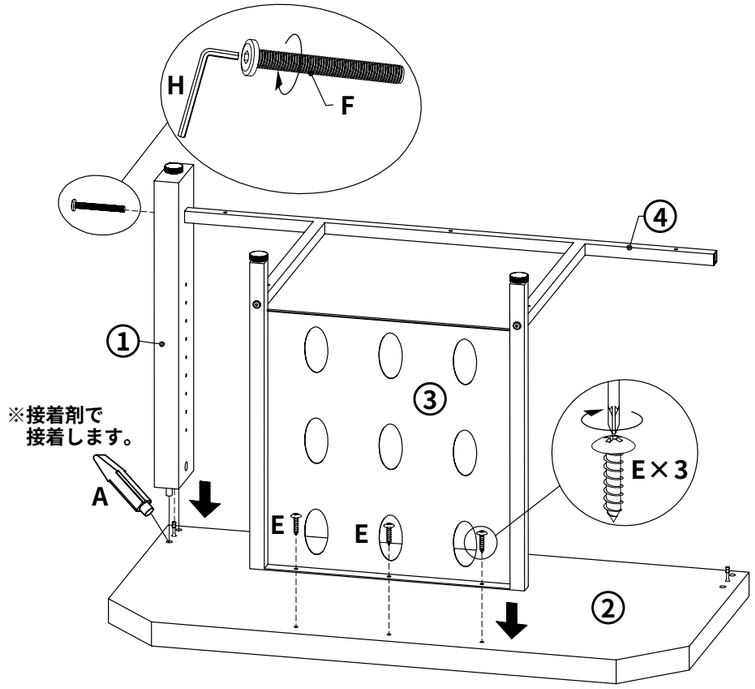

4 もう一方の①脚も取り付け、C.締め付け円盤で固定します。

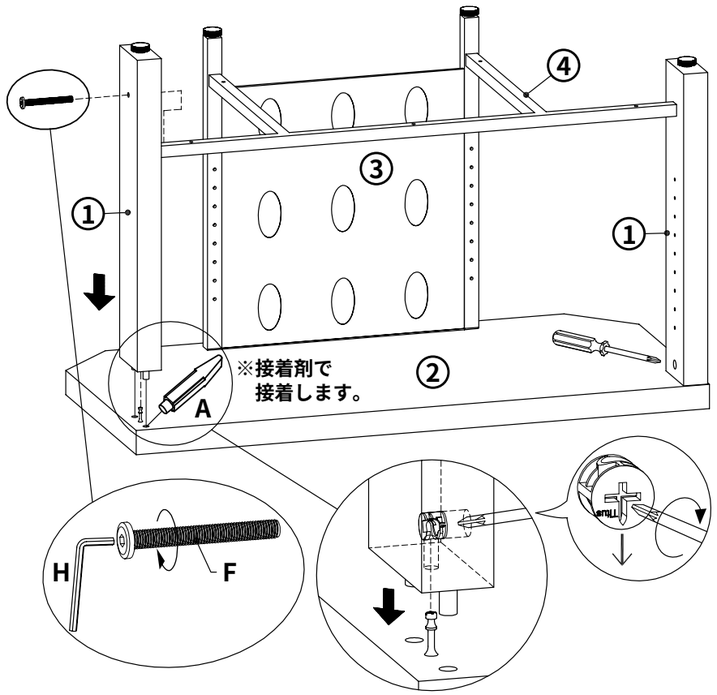

5 Ⓘ吸盤と吸盤ダボを取り付けます。

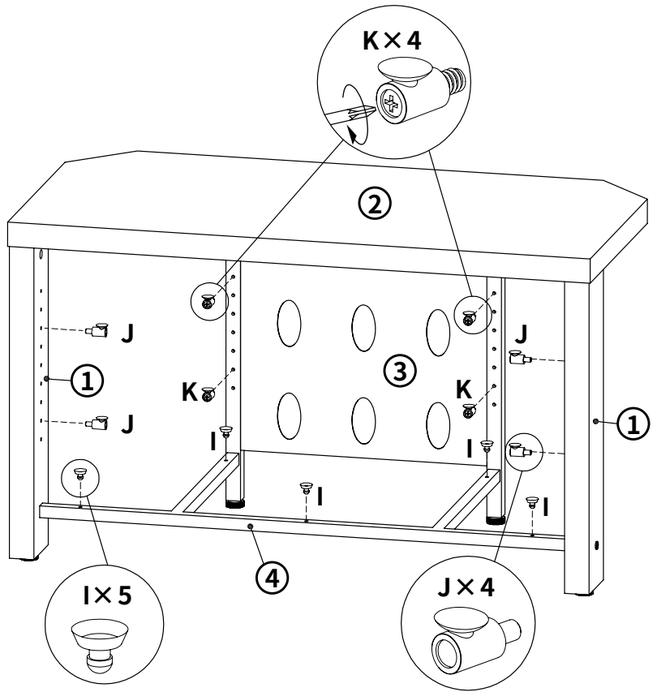

6 ⑤ガラス板を取り付けて完成です。

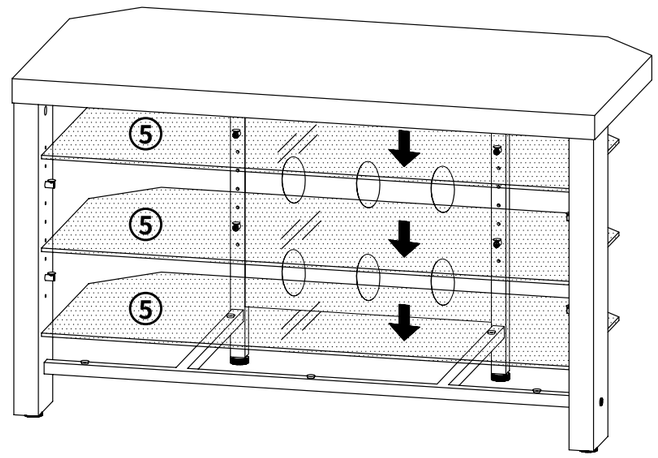

製品に関する
お問い合わせ

製品の品質管理には細心の注意をはらっていますが、万一、不都合な点や製品に関するお問い合わせなどございましたら右記までお気軽にご相談ください。

06/07/TTDaT

サンワサプライ株式会社

サンワダイレクト / 〒700-0825 岡山市田町1-10-1

☎086-223-5680 (祝祭日を除く月～金 am9:00～ pm18:00)

E-mail : direct@sanwa.co.jp